| 記号 | 変更履歴 | 技連番号 | 年月日 | 担当 |
|---|---|---|---|---|
| A | | | | |

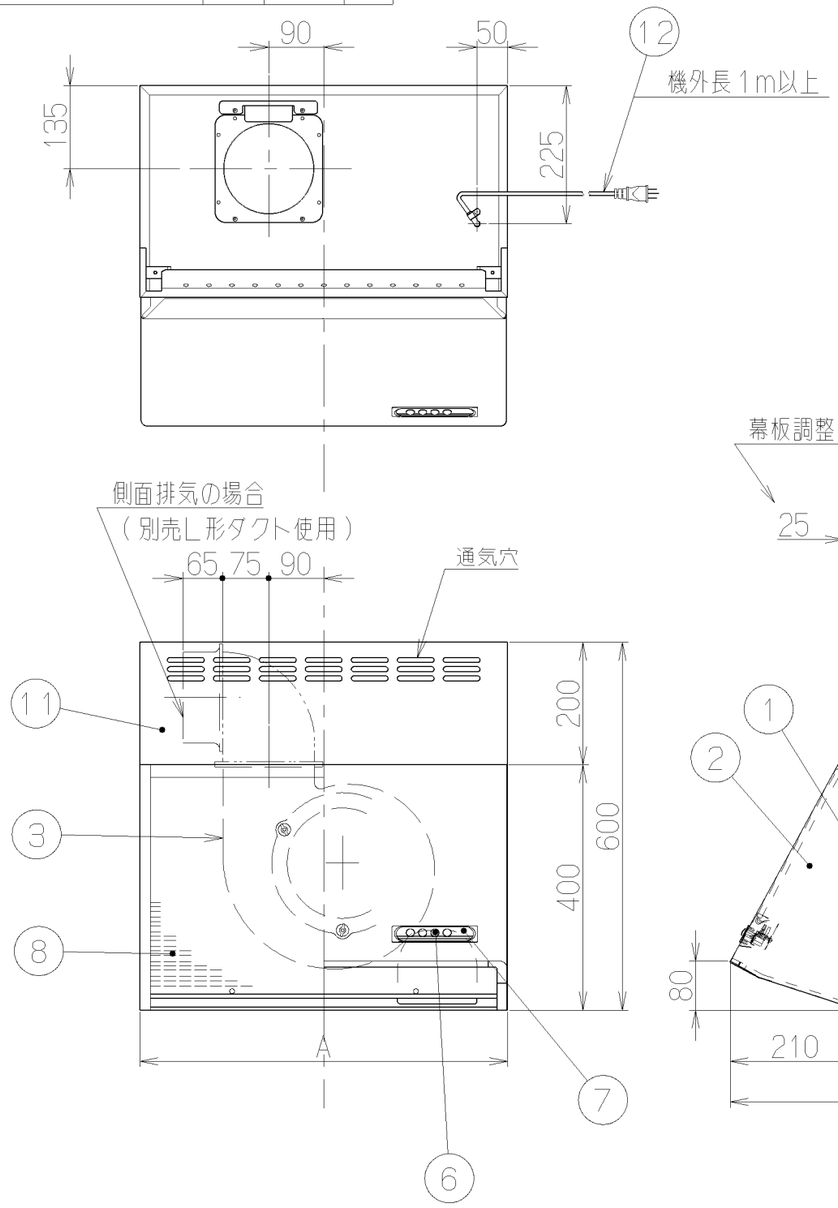


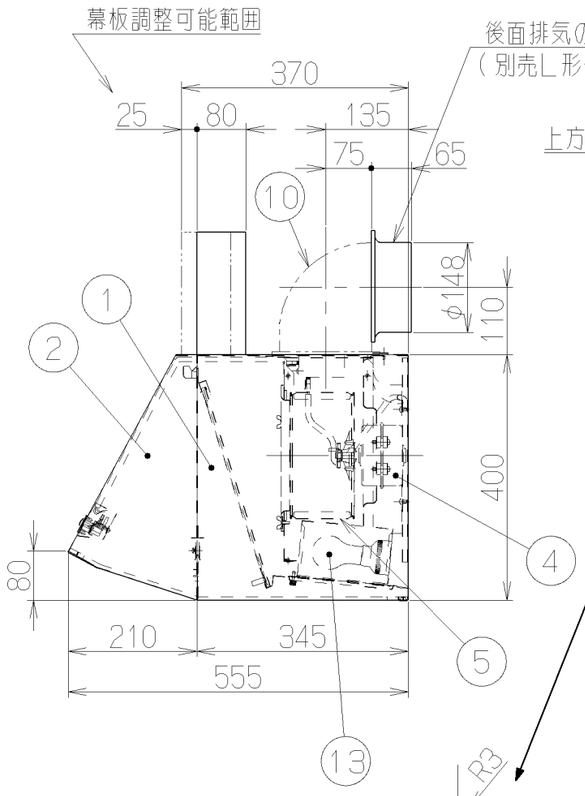


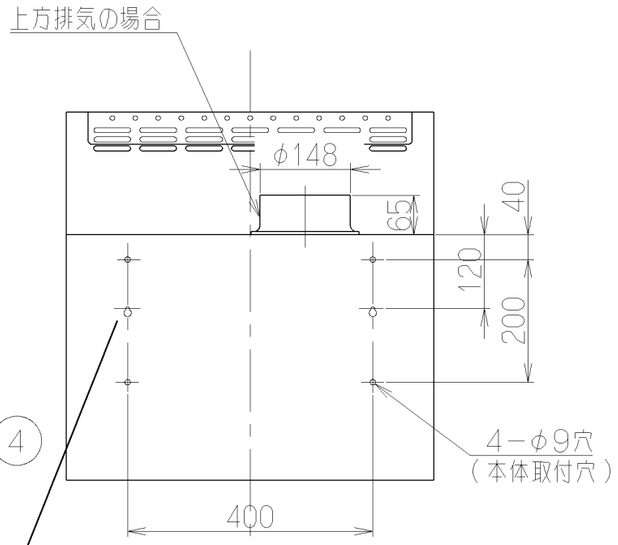


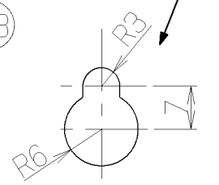


だるま穴詳細

付属品

木ねじ ――――――2個
座付木ねじ ――――4個
排気口 ――――――1個
ソフトテープ ――――1個

主要部品一覧表

| 品番 | 部品名 | 材質 | 表面処理 | 色調 |
|---|---|---|---|---|
| 1 | 本体 | 亜鉛鉄板 | ポリエステル粉体塗装 | 表題欄による |
| 2 | 前板 | 亜鉛鉄板 | ポリエステル粉体塗装 | 表題欄による |
| 3 | ケーシング | 亜鉛鉄板 | | |
| 4 | モーター | 4極コンデンサ誘導電動機E種 | | |
| 5 | 羽根 | 亜鉛鉄板（シロッコファン） | | |
| 6 | スイッチ | 押ボタン式（切，弱，強，照明） | | |
| 7 | 化粧板 | ポリカーボネート　バックプリント印刷 | | |
| 8 | フィルター | アルミニウム製スロットフィルター 1層(ファンシークリーン仕上：黒) | | |
| 9 | 排気口 | 亜鉛鉄板 | 逆風防止シャッター付 | |
| 10 | L形ダクト | 亜鉛鉄板 | ※別売部品 | |
| 11 | 幕板 | 亜鉛鉄板 | ポリエステル樹脂焼付塗装 | 表題欄による |
| 12 | 電源コード | ビニルキャブタイヤ丸形コード0.75mm²・3心　接地形2極差込プラグ | | |
| 13 | 照明装置 | 一般照明用電球　1ケ付属　（定格100V40W） | | |

静圧－風量　曲線

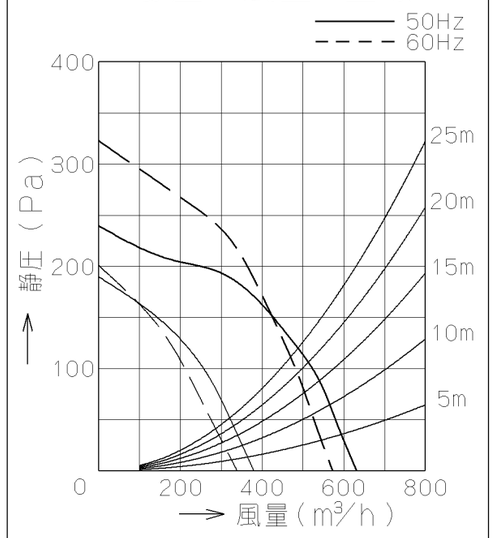


抵抗曲線は，φ150スパイラルダクトを示す。

特性表

| 型名 | 定格電圧(V) | ノッチ | 定格周波数(Hz) | 消費電力(W) | 風量(m³/h) 0 Pa | 風量(m³/h) 130 Pa | 騒音(dB(A)) | 製品質量(kg) |
|---|---|---|---|---|---|---|---|---|
| BDR-4H-604 | 100 | 強 | 50 | 115 | 630 | 470 | 44 | 14 |
| BDR-4H-754 | | | 60 | 125 | 570 | 450 | 41 | 17 |
| BDR-4H-904 | | 弱 | 50 | 57 | 380 | ― | 32 | 20 |
| | | | 60 | 57 | 340 | ― | 30 | |

| 電動機形式 | 4極コンデンサー誘導電動機 | 絶縁抵抗 | 10MΩ以上(500Vメガー) | 耐電圧 | AC1000V 1分間 | 絶縁区分 | E種 |
|---|---|---|---|---|---|---|---|

風量値はJIS C9603 チャンバー法による

| | | | |
|---|---|---|---|
| 900 | BDR-4H-904BK | ブラック | |
| | BDR-4H-904B | ブラウン | |
| | BDR-4H-904W | ホワイト | |
| | BDR-4H-904I | アイボリー | |
| 750 | BDR-4H-754BK | ブラック | |
| | BDR-4H-754B | ブラウン | |
| | BDR-4H-754W | ホワイト | |
| | BDR-4H-754I | アイボリー | |
| 600 | BDR-4H-604BK | ブラック | |
| | BDR-4H-604B | ブラウン | |
| | BDR-4H-604W | ホワイト | |
| | BDR-4H-604I | アイボリー | |

| A寸法（間口寸法） | 型名 | 色調 | 製品コード |
|---|---|---|---|
| 作成 | | | 型名 BDR-4H-604/754/904 オリジナル |
| 更新 | ＊＊＊＊／＊＊／＊＊ | | 図番 1690093 |
| 富士工業株式会社 | 三角法 | 尺度 1/10 | 図名 製品姿図 |