1803 LL81-C

レンジフード取付説明書

取扱説明書・取付説明書は必ずご使用になるお客様にお渡しください。

安全上のご注意

● 取り付けの前に、この「安全上のご注意」をよくお読みのうえ、正しく取り付けをおこなってください。
● ここに示した注意事項は、製品を安全に正しく取り付け、あなたや他の人々への危害や損害を未然に防止するためのものです。また注意事項は、危害や損害の大きさと切迫の程度を明示するために、誤った取り扱いをすると生じることが想定される内容を「警告」「注意」の2つに区分しています。
いずれも安全に関する重要な内容ですので、必ず守ってください。

⚠警告: 人が死亡または重傷を負う可能性が想定される内容。

⚠注意: 人が傷害を負う可能性及び物的損害のみの発生が想定される内容。

お守りいただく内容の種類を次の絵表示で区分し、説明しています。

絵表示の例

⃠記号は禁止の行為であることを告げるものです。図の中や近傍に具体的な禁止内容（左図の場合は分解禁止）が描かれています。

●記号は行為を強制したり指示する内容を告げるものです。図の中に具体的な指示内容（左図の場合は電源プラグをコンセントから抜いてください）が描かれています。

⚠警　告

分解・修理改造禁止
● **修理技術者以外の人は、絶対に分解したり修理・改造をしないこと**
発火・感電したり、異常動作してけがをするおそれがあります

アースを取り付ける
● **アースを確実に取り付けること**
故障や漏電のときに感電するおそれがあります
アースの取り付けは販売店にご相談ください

取付注意
● **自然排気型のストーブを使用するときは、空気の取入口（給気口）により十分給気される配慮をすること**
排気ガスが室内に逆流し、一酸化炭素中毒を起こすおそれがあります

取付注意
● **排気工事をされる場合は建築基準法（同施行令）および消防法などの関連法規に従って法的有資格者が工事をおこなうこと**
火災などの原因になります

取付注意
● **レンジフードは、薄板の金属部（壁内ラス網など）と接触しないよう取り付けること**
漏電した場合、発火するおそれがあります

使用禁止
● **交流100V以外では使用しないこと**
火災・感電の原因になります

取付注意
● **配線工事は電気設備技術基準や内線規程に従って法的有資格者が工事をおこなうこと**
誤った配線工事は感電や火災の原因になります

取付注意
● **メタルラス張り、ワイヤラス張り、または金属板張りの木造の造営物に金属製ダクトが貫通する場合、金属製ダクトとメタルラス、ワイヤラス、金属板とが電気的に接触しないよう取り付けること**
漏電した場合、発火したり感電するおそれがあります

取付注意
● **本体とダクトは、可燃物との間を10cm以上離すか、不燃材料を使用して可燃物を覆うこと**
火災などの原因になります
詳しくは、所轄の消防署に問い合わせてください

埋込禁止
● **レンジフードの壁への埋め込みはしないこと**
漏電した場合、発火するおそれがあります

⚠注　意

接触禁止
● **運転中は指や物を絶対に入れないこと**
けがをするおそれがあります

取付注意
● **レンジフードの取り付けは十分強度のあるところを選んで確実におこなうこと**
落下によりけがをするおそれがあります

取付禁止
● **周囲温度が40℃以上になるところには取り付けないこと**
火災・故障の原因になります

取付注意
● **ファンや部品の取り付けは確実におこなうこと**
落下によりけがをするおそれがあります

手袋をする
● **取り扱いの際は、必ず厚手の手袋をすること**
鋼板の切り口や角でけがをするおそれがあります

使用禁止
● **浴室など湿気の多い場所では絶対に使わないこと（浴室用換気扇をお使いください）**
感電および故障の原因になります

取り付け上のお願い

● **下記は「建設工事」に区分され、関連する法令、規定に従って法的有資格者がおこなう必要があります。**
- **大工工事（設置のための下地工事等）**
- **配線工事（コンセントの設置、コンセント・コネクター利用以外の配線接続等）**
- **管工事（ダクト配管及びレンジフードからのダクト接続等）**

流通業者（販売店）を通して組立・設置する場合は、「建設工事」とそれ以外の「組立・設置」を区別しておこなってください。

● 調理機器の幅はレンジフードの幅以内のものをご使用ください。
調理機器はレンジフードの前面より手前にはみ出して設置しないでください。排気効率が低下します。

● 電源は専用コンセントおよびブレーカーを設けてください。
火災・故障の原因になります。

● 屋外壁面の排気出口に取り付けるベントキャップまたはパイプフードの通気抵抗は400m³/h時50Pa以下のものをご使用ください。
防虫網付きのものは目詰まりして排気性能が低下する場合がありますので使用しないでください。

● ダクトの不燃処理について
- ダクトを50mm以上の不燃材料、または20mm以上の国土交通大臣不燃認定品の不燃材料で被覆してください。
- 施工要領は、各メーカーの「標準施工要領技術指導書」・「検査要領書」に従ってください。

● 製品は調理機器の真上に取り付けてください。
なお、製品取付高さは、製品の下端が調理機器の真上80cm以上になるようにしてください。

● 寒い地域ではダクトが結露し本体内に結露水が流れる場合がありますので断熱材を巻くなどの対応をしてください。

● 部屋の中央で料理される場合は、油煙が捕集しきれませんので、お台所の全体換気のために、他の換気扇と併用していただければ、よりすぐれた換気ができます。

● 製品仕様を改造してのご使用は絶対におやめください。

● 非常に長いダクトや細いダクト、あるいは極端に屈曲したダクトは排気効果をいちじるしく低下させたり、騒音が大きくなりますので使用しないでください。

● レンジフード取付面の補強部に、取付用座付ねじが確実に届くことを確認してください。
本体の取付用座付ねじは45mmの長さのものが同梱されておりますが、壁下地に石膏ボード等が貼られている場合は、石膏ボード等の厚さを確認し、取付用座付ねじが確実に補強部に届くことを確認してください。
また、レンジフード本体取付面には必ず不燃材を使用してください。

● レンジフード下部には、湯沸器を絶対に取り付けないでください。
また、横方向50cm以上離して取り付けてください。湯沸器の真上は高熱になるため故障の原因になります。

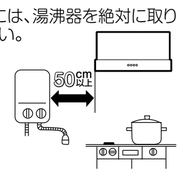

● 建物が密閉されている場合は必ず、約400㎠程度の空気取入口を設けてください。

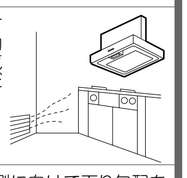

● ダクトは必ず屋外側に向けて下り勾配を設けてください。
（目安:勾配1/100～1/50程度）
雨水の浸入や結露水の逆流の原因となります。

取り付け前の調査と準備

⚠警　告

分解・修理改造禁止
● **修理技術者以外の人は、絶対に分解したり修理・改造をしないこと**
発火・感電したり、異常動作してけがをするおそれがあります

取付注意
● **レンジフードは、薄板の金属部（壁内ラス網など）と接触しないよう取り付けること**
漏電した場合、発火するおそれがあります

取付注意
● **本体とダクトは、可燃物との間を10cm以上離すか、不燃材料を使用して可燃物を覆うこと**
火災などの原因になります
詳しくは、所轄の消防署に問い合わせてください

取付注意
● **排気工事をされる場合は建築基準法（同施行令）および消防法などの関連法規に従って法的有資格者が工事をおこなうこと**
火災などの原因になります

埋込禁止
● **レンジフードの壁への埋め込みはしないこと**
漏電した場合、発火するおそれがあります

⚠注　意

取付注意
● **レンジフードの取り付けは十分強度のあるところを選んで確実におこなうこと**
落下により、けがをするおそれがあります
壁板が薄く弱いと振動音を発生するおそれがあります

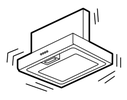

手袋をする
● **取り扱いの際は、必ず厚手の手袋をすること**
鋼板の切り口や角でけがをするおそれがあります

取付禁止
● **周囲温度が40℃以上になるところには取り付けないこと**
火災・故障の原因になります

1. **取付面の強度確認**
……製品を支える強さが必要です。

600幅	製品質量 17.5kg
750幅	製品質量 18.5kg
900幅	製品質量 19.5kg

■板張りの場合（取付面は必ず不燃処理をおこなってください）
● 板厚が20mm以下の場合には壁に補強板を埋め込み補強板にレンジフードを取り付けてください。
● 板厚が20mm以上の場合は補強板の必要はありません。

■コンクリート、タイル壁の場合
● あらかじめ補強板を壁に埋め込んでおくか、カールプラグ等を使用し固定してください。

■土壁の場合
● 柱などに固定した補強板をあらかじめ壁に埋め込んでください。

2. **別売部品の準備**
排気工事に応じた別売部品の準備が事前に必要です。

3. **標準取付寸法**
本製品の標準取付寸法は調理機器の上面から製品の下端まで80cmです。
※火災予防条例では、グリスフィルターの下端が調理機器の真上80cm以上必要となっています。

4. **電源コンセント・ブレーカー**
電源コンセント・ブレーカーは専用のものを設置してください。（交流・単相 100V）
コンセントは、JIS C 8303 2極差込接続器（15A125V）をご使用ください。

標準取付例

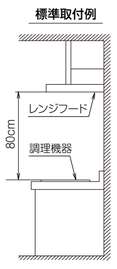

お願い **必ずアース（D種接地工事）をしてください。レンジフードが誤作動することがあります。**

各部のなまえ

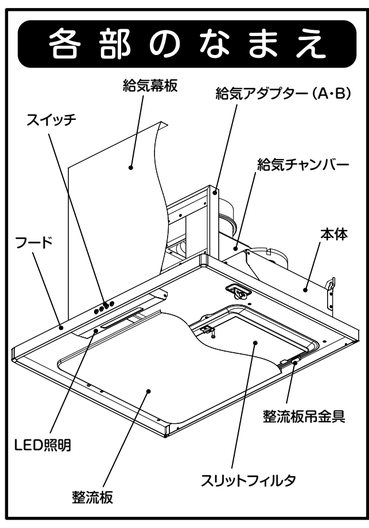

製品寸法図

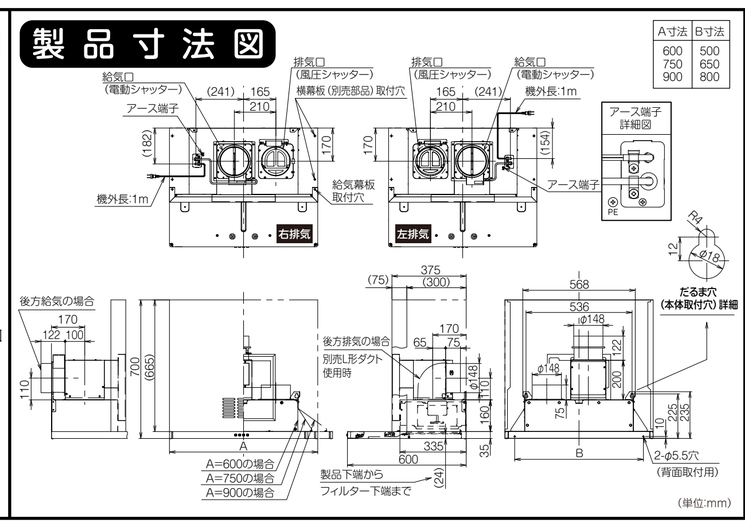

付属品

座付ねじブラック φ5.1×45 2本
本体引掛部の固定に使用します。

座付ねじシルバー φ4.8×45 2本
フード内面固定に使用します。

取付ねじ M4×8 20本
給気チャンバーや給気アダプターの取り付けに使います。

取付ねじ M4×10 6本
給気幕板や幕板取付金具の取り付けに使います。

固定ばね 2個
給気幕板の取り付けに使います。

幕板固定金具 2個
給気幕板の取り付けに使います。

木ねじ φ4.1×16 4本
給気幕板の取り付けに使います。

ソフトテープ 2本
給・排気口とダクトのすきまをふさぐのに使います。

給気幕板 1個
フードに取り付けます。

排気口 1個
本体と排気ダクトの接続に使います。逆風防止シャッター付です。

給気口 1個
本体と給気ダクトの接続に使います。
電動シャッター付です。

給気チャンバー 1個
本体に取り付けます。

給気アダプター 各1個
A・Bを連結して給気チャンバーに取り付けます。

取　り　付　け　か　た

1.付属品の確認

⚠注　意

手袋をする
● **取り扱いの際は、必ず厚手の手袋をすること**
鋼板の切り口や角でけがをするおそれがあります

梱包箱から付属品を取り出し、右上項の付属品一覧により不足がないか確認します。

お願い
● **取り付け作業の際はキズ・破損のないように十分注意してください。**
● **保護用のクッション材と固定テープは「2.フードの準備」において整流板をはずす際に一度はがしてください。その後は再び貼り付け、「8.給気幕板の取り付け」まで、はがさないでください。**
● **床で作業する場合、フード及び床にキズを付けないため、必ずシートを敷いた上で作業をおこなってください。**

2.フードの準備

1 整流板をはずします。
① 整流板の左右を両手で支え、少し押し上げます。
② 左右のストッパーを押し込みながらゆっくりと10cm程度おろした状態で、整流板の後ろを持ち上げ、整流板吊金具からはずして手前へ取りはずします。

お願い **必ず左右同時にはずしてください。整流板吊金具の変形の原因になります。**

2 ハーフカットを打ち抜きます。
フードの給気幕板取付用穴（ハーフカット）にフード上面よりドライバーの先端を当て、ハンマー等で軽くたたいて打ち抜きます。

お願い
● **横幕板取付穴（ハーフカット）は打ち抜かないでください。**
● **別売品の横幕板を取り付ける場合は、横幕板に同封の取付書をお読みください。**

3.排気方向の決定

⚠警　告

取付注意
● **メタルラス張り、ワイヤラス張り、または金属板張りの木造の造営物に金属製ダクトが貫通する場合、金属製ダクトとメタルラス、ワイヤラス、金属板とが電気的に接触しないよう取り付けること**
漏電した場合、発火したり感電するおそれがあります

取付注意
● **排気工事をされる場合は建築基準法（同施行令）および消防法などの関連法規に従って法的有資格者が工事をおこなうこと**
火災などの原因になります

取付注意
● **本体とダクトは、可燃物との間を10cm以上離すか、不燃材料を使用して可燃物を覆うこと**
火災などの原因になります
詳しくは、所轄の消防署に問い合わせてください

① 製品寸法図を参照し、事前に管工事業者（法的有資格者）へ壁穴の開口を依頼してください。また、コンセントの位置を確認してください。
② φ150のステンレスダクト、またはスパイラルダクトを図のようにレンジフードの上面に突き出すようにセットして、周囲を仕上げます。
（コンクリート、タイル、土壁の場合）

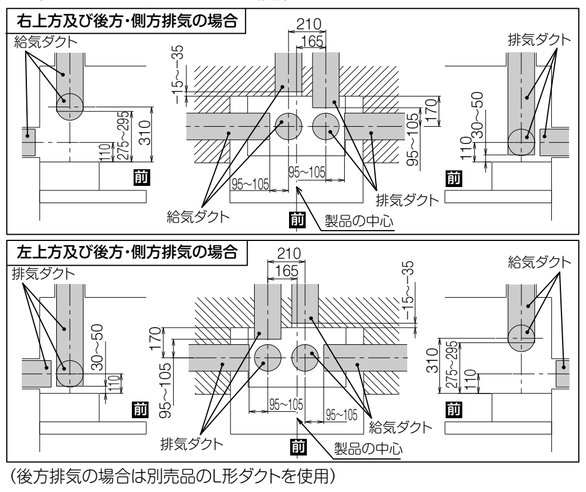

（後方排気の場合は別売品のL形ダクトを使用）

4.給・排気用部品の準備

■上方給気・排気の場合
① 給気口と排気口にソフトテープを貼り付けます。
② 給気口を図に従って、コネクターが向かって右側になるように給気チャンバー上面に取り付け、付属の取付ねじ（M4×8）4本で締め付けて固定します。
③ 給気口を取り付けた給気チャンバーを付属の取付ねじ（M4×8）4本で本体上面に取り付けます。
④ 排気口を本体上面の差込部に差し込み、取付ねじ2本で取り付けます。
（取付ねじは、あらかじめ本体上面の排気口取付部に取り付けてあります）

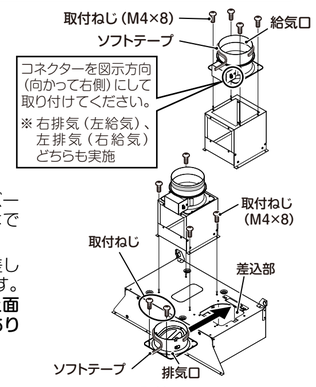

■後方及び側方給気・排気の場合
給気方向の変更（後方給気の場合）
① 給気口にソフトテープを貼り付けます。
② 給気チャンバー後面に取り付けてある取付ねじ4本をはずし、塞ぎ板をはずします。
③ 塞ぎ板の位置を給気チャンバーの上面に変えて、取付ねじ4本にて締め付けます。
④ 給気口を図に従って、コネクターが向かって右側になるように給気チャンバー後面に取り付け、付属の取付ねじ（M4×8）4本で締め付けて固定します。
（本体への取り付けは後でおこないます）

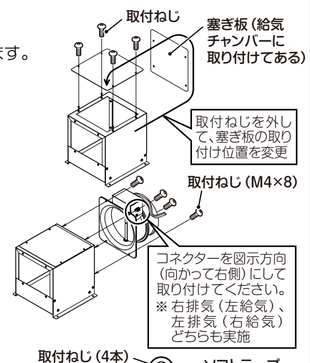

給気方向の変更（側方給気の場合）
（別売品のL形ダクトを使用します）
① 給気口にソフトテープを貼り付けます。
② 給気チャンバーにL形ダクトを付属の取付ねじ（M4×8）4本にて取り付けます。
③ L形ダクトに排気口を取り付けます。
排気口はL形ダクトに付属の取付ねじ4本にて取り付けます。
（本体への取り付けは後でおこないます）

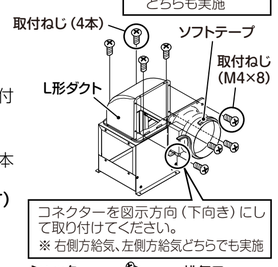

排気方向の変更（後方・側方排気の場合）
（別売品のL形ダクトを使用します）
① 排気口にソフトテープを貼り付けます。
② L形ダクトに排気口を取り付けます。
排気口はL形ダクトに付属の取付ねじ4本にて取り付けます。
（本体への取り付けは後でおこないます）

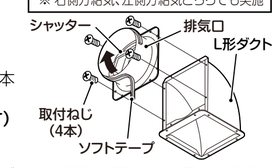

お願い
L形ダクトを使用しないで、排気口に直接ダクトを接続して後方排気する場合は、シャッターの開く向きに注意して排気口を取り付けてください。
下図の「誤った接続例」の場合、排気不良や異常音の原因になります。

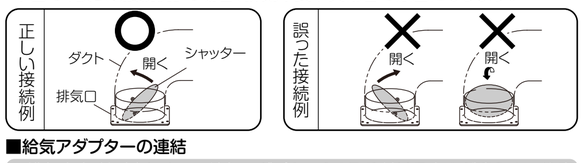

■給気アダプターの連結
※排気方向（左右）によって給気アダプターAの取り付ける向きが違うので注意
付属の取付ねじ（M4×8）8本にて給気アダプターAとBを連結します。

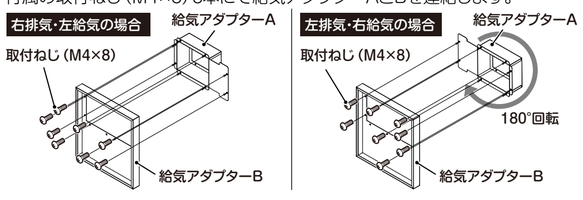

5.本体の取り付け

1 **製品寸法図を参考にしてだるま穴用座付ねじブラック2本をねじ込みます。**
だるま穴用位置（左右各1ケ所）に座付ねじブラック（φ5.1×45）を壁面とのすきま5mmまで締め付けます。

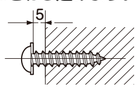

2 **本体を取り付けます。**
① **1**で取り付けただるま穴用座付ねじブラックに本体を引っ掛けたあと、しっかり締め付けます。

お願い **上方給気・排気の場合は、ダクトに排気口を差し込みながら本体を取り付けてください。**

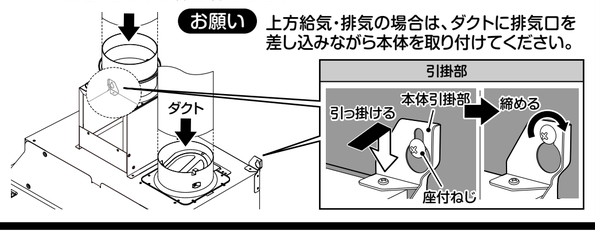

② フード内部からも座付ねじシルバー（左右各1ケ所）をしっかり締め付けて固定します。

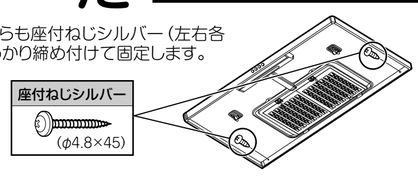

6.ダクトと給・排気用部品の接続

お願い **ドリリングタッピンねじなどで排・給気口を固定する場合は、シャッターにねじがあたらないように図のドリリングタッピンねじ使用範囲内に固定してください。**

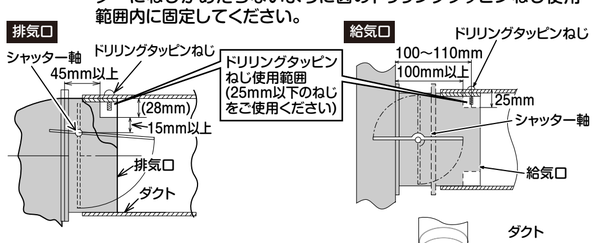

■上方給気・排気の場合
風漏れ防止のテーピング（アルミテープ）をおこないます。

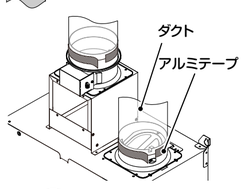

給・排気口設置面の漏風確認のお願い
給・排気口とダクトを接続する際に、無理にダクトにレンジフードの給・排気口を接続しようとすると、給・排気口と給・排気口の設置面（本体天面等）が変形し、給・排気漏れが発生してしまう場合があります。
給・排気漏れ確認の為に、ダクトと接続後は試運転（強運転）を行ってください。
漏風する場合は、給・排気口と設置面の周りをアルミテープ等（現地手配）で漏風防止処置をおこなってください。

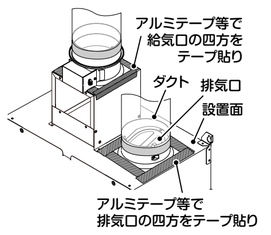

■後方・側方給気、後方・側方排気の場合
① 排気口を取り付けたL形ダクトを、本体上部の差込部に差し込みながら排気口をダクトに挿入し、取付ねじ2本で取り付けます。
（取付ねじは、あらかじめ本体上面のL形ダクト取付部に取り付けてあります）
② 給気口を取り付けた給気チャンバーをダクトに挿入してから付属の取付ねじ（M4×8）4本で給気チャンバーを本体上面に取り付けます。
③ 風漏れ防止のテーピング（アルミテープ等）をおこないます。

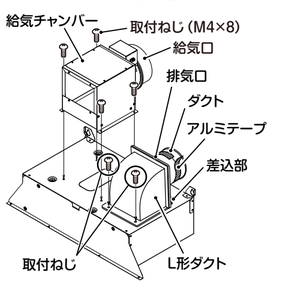

給気口のコネクター接続部に信号線の3Pコネクターを接続します。

お願い **コネクターの接続は確実におこなってください。接続が不十分だと正しく給気が出来ません。**

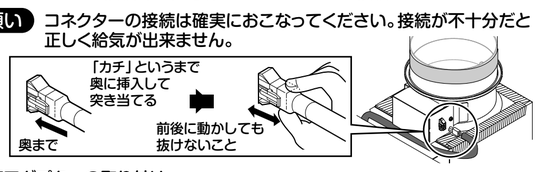

■給気アダプターの取り付け
連結した給気アダプターを、付属の取付ねじ（M4×8）4本にて給気チャンバーに取り付けます。
※下図は上方給気・排気の場合の例です。

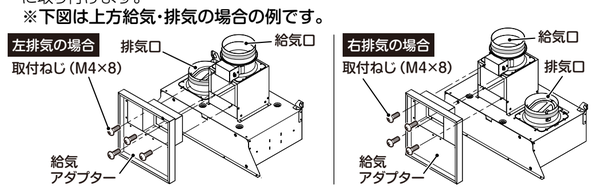

7.電気配線

⚠警　告

分解・修理・改造禁止
● **修理技術者以外の人は、絶対に分解したり修理・改造をしないこと**
発火・感電したり、異常動作してけがをするおそれがあります

アースを取り付ける
● **アースを確実に取り付けること**
故障や漏電のときに感電するおそれがあります
アースの取り付けは販売店にご相談ください

使用禁止
● **交流100V以外では使用しないこと**
火災・感電の原因になります

取付注意
● **配線工事は電気設備技術基準や内線規程に従って法的有資格者が工事をおこなうこと**
誤った配線工事は感電や火災の原因になります

① アース（D種接地工事）を取ります。
※アース線は取付作業者側にて手配してください。
② 分電盤のブレーカーを「切」にし、電源プラグをコンセントに差し込みます。

お願い
● **電源は専用のコンセント（2極差込接続器　15A、125V）およびブレーカーを設けてください。**
● **コンセントは、電源コードの長さ（機外長約1m）を考慮して設置してください。**
● **「10.試運転」までブレーカーは「入」にしないでください。**

8.給気幕板の取り付け

お願い
● **別売品の横幕板を取り付ける場合、幕板固定金具は必要ありません。**
● **別売品の横幕板を取り付ける場合は、横幕板に同封の取付書をお読みください。**

給気幕板を取り付けます。

1 **幕板固定金具を取り付けます。**
幕板を取り付ける前に、付属品の幕板固定金具を幕板寸法に合わせて付属品の木ねじ（φ4.1×16）2本で取り付けます。
幕板固定金具は両側の壁面もしくは吊り戸棚に取り付けます。

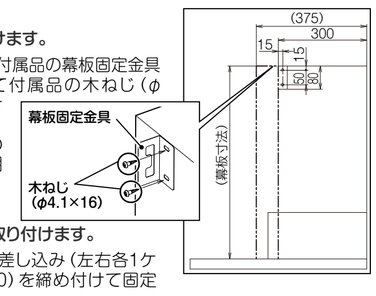

2 **給気幕板に固定ばねを取り付けます。**
給気幕板に固定ばねを差し込み（左右各1ケ所）、取付ねじ（M4×10）を締め付けて固定します。

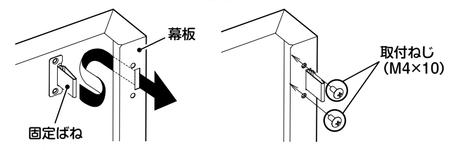

3 給気幕板を取り付けます。
① 幕板固定金具の穴に給気幕板上部に取り付けた固定ばねの先端を差し込み奥までしっかり押し込みます。
② フード内面から給気幕板下部左右各1ケ所を取付ねじ（M4×10）で固定します。

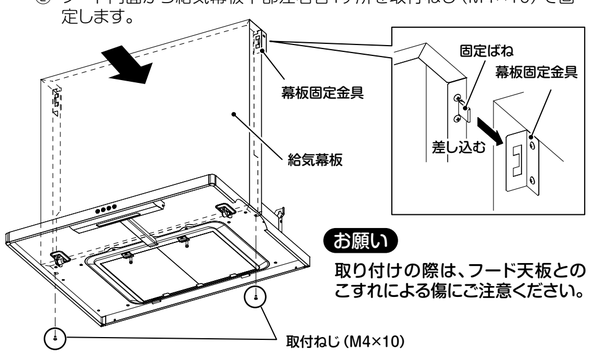

お願い
取り付けの際は、フード天板とのこすれによる傷にご注意ください。

9.組み立て

整流板を取り付けます。
① 整流板の引掛部を整流板吊金具に引っ掛けます。
② 整流板をゆっくり持ち上げてパチンと音がするまで押し込んでください。
③ 整流板を軽く上下に動かしてみて確実に取り付けられたことを確認してください。
※ 取り付けの際は、必ず左右同時に取り付けてください。整流板吊金具の変形の原因となります。

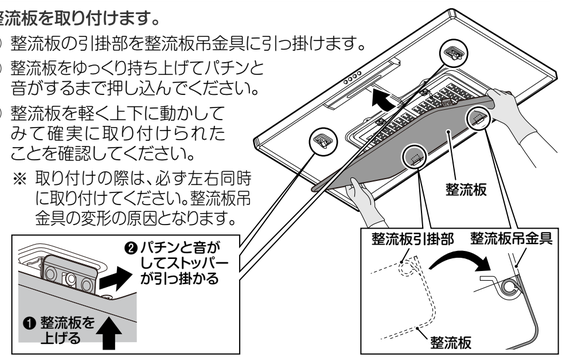

10.試運転

■分電盤のブレーカーを「入」にし、スイッチを操作して運転状態を確認してください。
スイッチの操作と運転状態については取扱説明書をご覧ください。
■運転時、各速調の排気が正しく行われていることを確認してください。
■異常な騒音、振動がないことを確認してください。
■屋外の排気出口から排気されていることを確認してください。
■取り付けまたは各種工事にて発生した不具合で修理を依頼されますと全て有料となりますのでご注意ください。

11.お客様への説明

■取扱説明書によって機器の取り扱いを説明してください。
■取扱説明書と共に、この取付説明書を必ずお客様にお渡しください。

製造元：－FUJIOH－ 富士工業株式会社
〒252-0206 相模原市中央区淵野辺2丁目1番9号
TEL 042（768）3754　（営業部）