IH感應爐 /
FH-ID3115/20

-FUJIOH-

八段式火力控制 | 定溫操作 | 鍋具偵測 | 異物偵測通知 | 高溫警示 | 兒童安全鎖 | 延遲功能 | 超時自動關閉 | 觸控式開關

1年 IH感應爐產品保固*

掌握精準烹飪，多重安全保障!

思いのままに、安全な調理を。

擁有八段火力、定溫與定時功能，精準掌控每一道菜色。
多重安全裝置保障您的安全，高效率導熱讓烹飪更快更省能。
無瓦斯明火，室內空氣更乾淨，享受無與倫比的烹飪樂趣！



功能特色

01/ 八段火力，八段定溫與定時功能



- **八段火力**: 依照不同需求提供不同火力
- **八段定溫**: 依照不同調理方式，提供更穩定溫度
- **定時功能**: 定時關閉最高可達480分鐘

02/ 多重安全裝置



- **過熱安全裝置**: 電子偵測溫度，過熱自動降低加熱功率
- 逾時安全裝置，超過2小時未操作自動關閉

03/ 高效率導熱

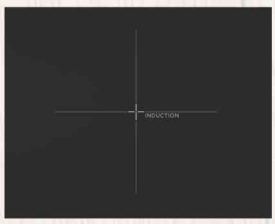

- 高能源效率，並根據鍋具大小調整傳導範圍

04/ 美觀設計



- 德國進口SCHOTT CERAN®面板
- 倒角設計，安全美觀易於清潔和維護

*保固條款
產品圖片僅供說明之用，可能與實際產品有所不同

-FUJIOH-

型號



FH-ID3115

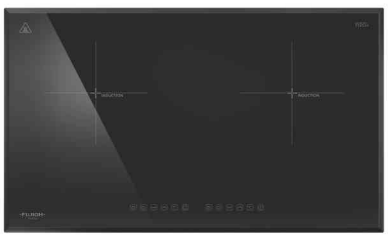

FH-ID3120

*產品圖片僅供說明之用，可能與實際產品有所不同

安裝圖

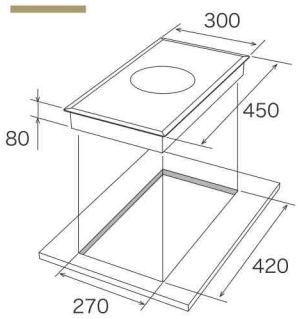

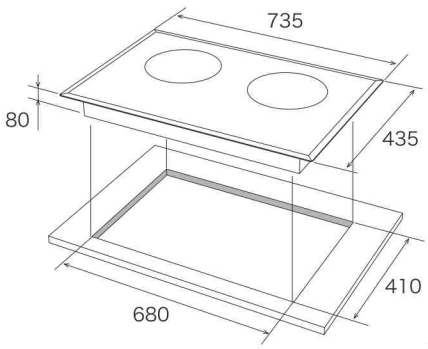

[單位: mm]

產品規格

型號		FH-ID3115	FH-ID3120
類別		IH感應縱向單口爐	IH感應橫向雙口爐
機體尺寸[mm]		W300 x D450 x H80	W735 x D435 x H80
安裝尺寸[mm]		W270 x D420	W680 x D410
重量[kg]		4.3	9.5
使用電壓[V/Hz]		220/60	220/60
額定功率[kW]	左	-	2000
	中央	2600	-
	右	-	2600
	總數	2600	3600
安培數[A](基於230V)		13	20
加熱區[mm]	左	-	200
	中央	200	-
	右	-	200
開關型式		觸控式開關	觸控式開關
定時模式		480分	480分
加熱火力段數		8段	8段
兒童安全鎖		有	有
餘熱警告		有	有
自動關機		有	有
鍋具檢測		有	有
面板材質		SCHOTT CERAN® 微晶玻璃	SCHOTT CERAN® 微晶玻璃
顏色		黑色	黑色

台灣富士皇股份有限公司
台中市大雅區民生路三段36北巷32號3樓之1
電話 04-25600707 | 服務專線 0800-535-168
傳真 04-25600517 | 電子郵件 fmt@fujioh.com.tw
FUJIOH TAIWAN FUJIOHTW www.fujioh.com/tw