抽油煙機 /
FR-YS2580/90V

FUJIOH

DC變頻馬達 | 換氣模式 | 延遲功能 | 油杯 | 不鏽鋼材質 | 觸控式開關 | LED燈

1年 排油煙機產品保固*



變頻高效率，打造無油煙清新廚房
力強い吸引で、清々しい空間を。

深罩式設計與觸控介面，不鏽鋼機體
與圓角弧形設計，展現高質感與耐用性。
變頻雙馬達，提供五段風速選擇，排煙效果卓越。
延遲90秒自動關機與空氣清新快捷鍵，
讓您的廚房保持清新環境。

功能特色

01/ 變頻馬達大風量

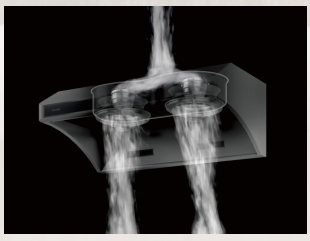

- 五段風速
- 高速有力，低速靜音

03/ 90秒延遲關機

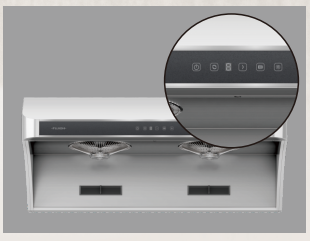

- 關機後延遲90秒，延續排出廚房廢氣

02/ 低速換氣更清新

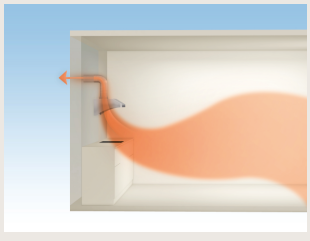

- 90分鐘低速運轉，省電靜音
- 室內空氣循環清新

90分鐘低速運轉，

04/ 不鏽鋼機身，耐用美觀



- 不鏽鋼設計，耐用好整理

*保固條款
產品圖片僅供說明之用，可能與實際產品有所不同

-FUJIOH-

型號



FR-YS2580V



FR-YS2590V

安裝圖

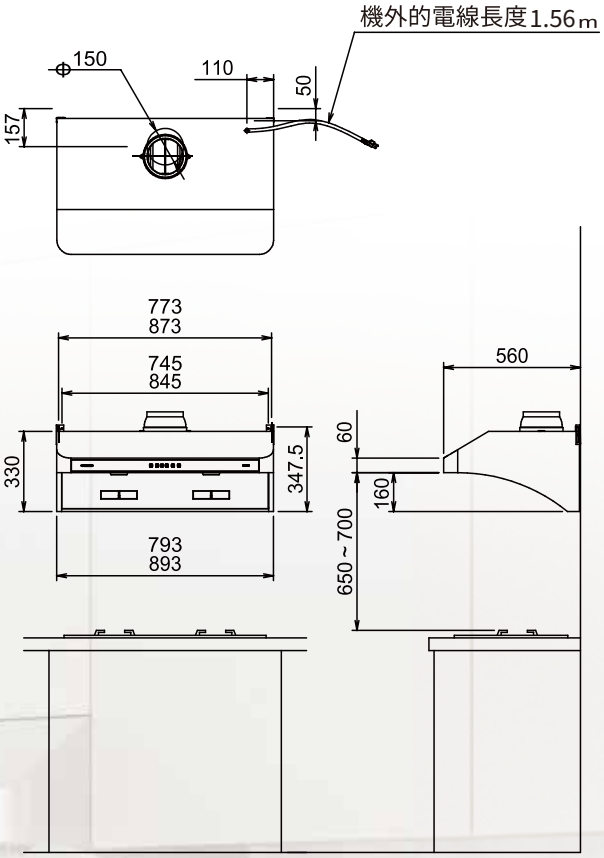

[單位:mm]

*產品圖片僅供說明之用，可能與實際產品有所不同

產品規格

型號	FR-YS2580V	FR-YS2590V
類別	外排式	外排式
機體尺寸 [mm]	W793 x D560 x H330	W893 x D560 x H330
重量 [kg]	14.8	16.3
消耗功率 [W] (110V)	250	250
使用電壓 [V/Hz]	110/60	110/60
出風口徑 [mm]	ϕ150	ϕ150
噪音 [dB] (110V)	62	62
濾油效能 [%]	78	78
開關型式	觸控式開關	觸控式開關
調速	5段速	5段速
機身	不鏽鋼	不鏽鋼
前面擋板	玻璃	玻璃
馬達種類	DC馬達	DC馬達
照明	LED 1.5W x 2	LED 1.5W x 2
延遲模式	90秒	90秒

*所有規格均基於日本富士工業有限公司進行的嚴格內部測試結果

台灣富士皇股份有限公司
台中市大雅區民生路三段36北巷32號3樓之1
電話 04-25600707 | 服務專線 0800-535-168
傳真 04-25600517 | 電子郵件 fmt@fujioh.com.tw
FUJIOH TAIWAN FUJIOHTW www.fujioh.com/tw