規格 (消耗電力顯示為燈點亮時的同時運作。)

機型名稱	額定電壓 (V)	風速	額定電壓 (Hz)	耗電功率 (W)	風量(m³/min) 0Pa	風量(m³/min) -	噪音 (dB)	重量 (kg)
FR-YS2580V FR-YS2590V	110	Hi	60	250	17	-	66	FR-YS2580V 14.8 FR-YS2590V 16.3

電動機形式	直流無刷電動機	耐電壓	AC1250V 1分鐘	絕緣等級	E

根据CNS3805标准测量風量值。

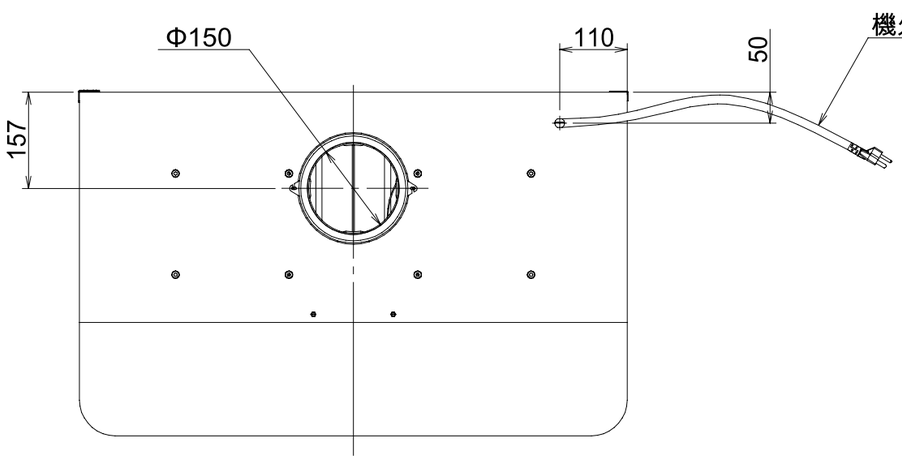

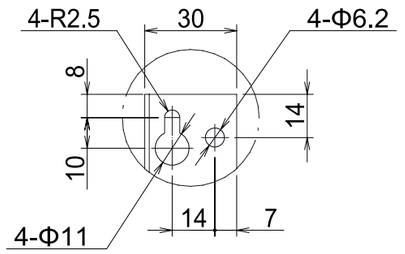

A詳解圖
比例尺寸 1:2

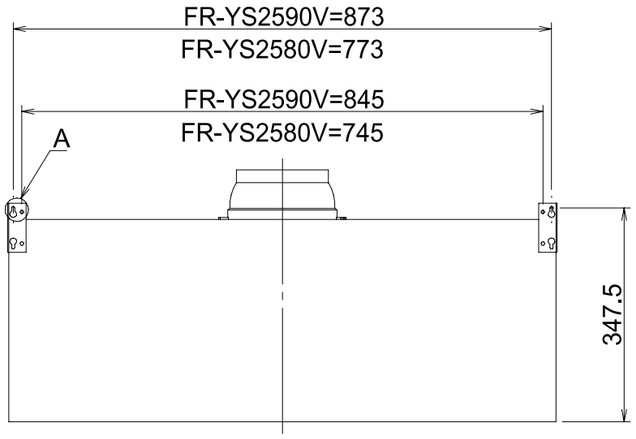

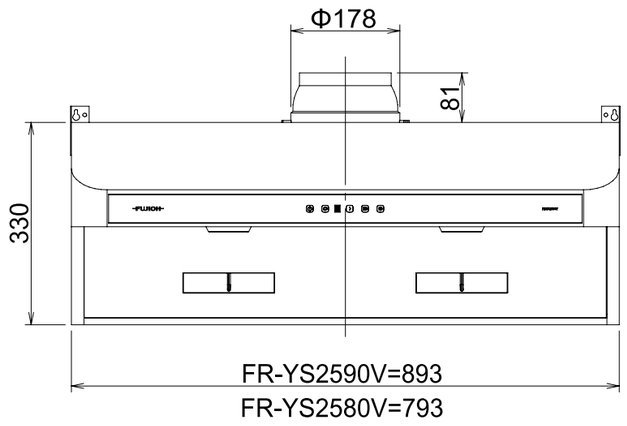

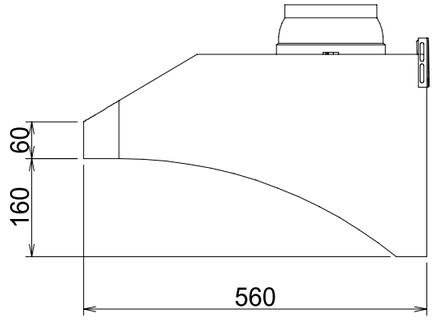

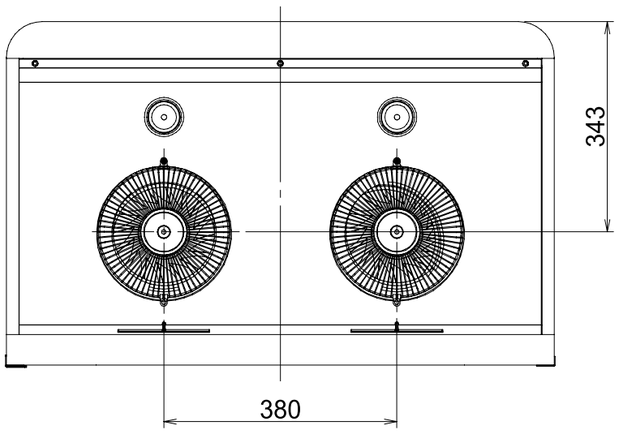

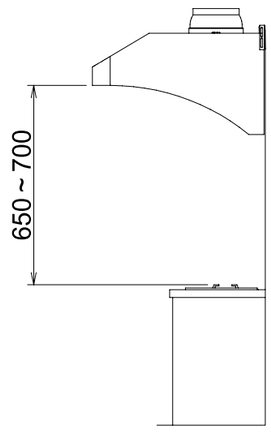

安裝高度

Mark	Revised record	Date

FR-YS2590V	——	——	——
FR-YS2580V	——	——	——
Model	Product code	Color	Note
Created date	17/12/2024	Product category	Cooker Hood
Updated date		Model	FR-YS2580/2590V
-FUJIOH-	Scale 1/10	Product outline drawing	